RIELLO BURNERS

Bruciatori di gasolio • Light oil burners • Brûleurs fioul • Öl-Gebläsebrenner
Quemadores de gasóleo

RIELLO 40 G10 COD. 3746412 - 3746414 TIPO / TYPE / TYP 464 T1

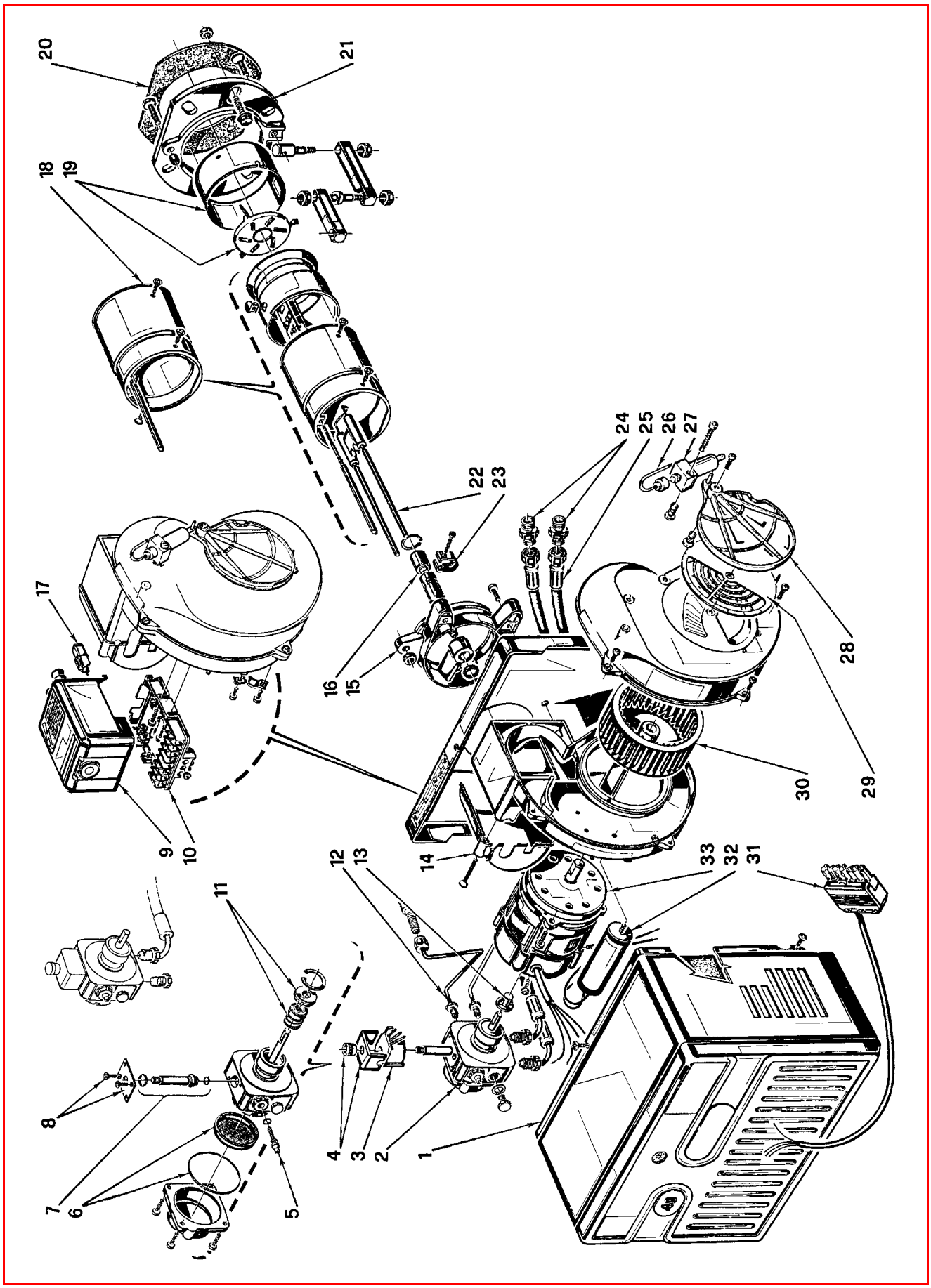

N.	COD.	DESCRIZIONE	DESCRIPTION	DESCRIPTION	BESCHREIBUNG	DENOMINACIÓN
1	**3007234**	COFANO	COVER	CAPOT	BRENNERHAUBE	ENVOLVENTE
2	**3007800**	POMPA	PUMP	POMPE	ÖLPUMPE	BOMBA
3	**3002279**	BOBINA	COIL	BOBINE V. M.	MAGNETVENTIL - SPULE	BOBINA
4	**3006553**	MANTELLO E POMELLO	SHELL AND KNOB	ETRIER ET ECROU	HALTEBÜGEL MIT SCHRAUBE	PROTECCIÓN BOBINA
5	**3007202**	REGOLATORE	REGULATOR	REGULATEUR PRESSION POMPE	DRUCKREGULIERSCHRAUBE	REGULADOR
6	**3008653**	FILTRO – ANELLO OR	FILTER – O-RING	FILTRE – JOINT TORIQUE	FILTEREINSATZ – O-RING-DICHTUNG	FILTRO – JUNTA TÓRICA
7	**3006925**	VALVOLA	NEEDLE VALVE	VANNE MAGNETIQUE	MAGNETVENTIL-KÖRPER	VÁLVULA
8	**3007203**	PIASTRINA	PLATE	PLAQUETTE ETRIER	PLATTE	PLATINA
9	**3001156**	APPARECCHIATURA 530SE*	CONTROL BOX 530SE*	BOITE DE CONTROLE 530SE*	STEUERGERÄT 530SE*	CAJA DE CONTROL 530SE*
10	**3002278**	MORSETTIERA	TERMINAL BOARD	BORNIER	STECKSOCKEL	REGLETA DE CONEXIÓN
11	**3000439**	ORGANO DI TENUTA	PUMP SEAL	ORGANE D'ETANCHEITE	DICHTUNGSEINSATZ ANTRIEBSW.	CONJUNTO ESTANQUIDAD
12	**3005789**	TUBO	TUBE	TUYAU	DRUCKROHR	TUBO
13	**3000443**	GIUNTO	JOINT	ACCOUPLEMENT	PUMPENKUPPLUNG	ACOPLAMIENTO
14	**3006557**	COPERCHIO	COVER	COUVERCLE	DÜSENSTOCK-FLANSCH	TAPA
15	**3005791**	COLLARE	COLLAR	COLLIER	BRENNERFLANSCH	COLLARÍN
16	**3005764**	PORTAUGELLO	NOZZLE HOLDER	PORTE-GICLEUR	DÜSENSTOCK	PORTABOQUILLA
17	**3002280**	FOTORESISTENZA	P.E. CELL	CELLULE PHOTORESISTANCE	FOTOWIDERSTAND	FOTORESISTENCIA
18	**3006151**	BOCCAGLIO	BLAST TUBE	GUEULARD	FLAMMROHR	TUBO LLAMA
19	**3006392**	ANELLO - ELICA	END RING AND DIFFUSER DISC	EMBOUT GUEULARD - ACCR. FLAMME	FLAMMKOPF - STAUSCHEIBE	ANILLO LLAMA - DISCO ESTABILIZAD.
20	**3005795**	SCHERMO	GASKET	JOINT ISOLANT	KESSELFLANSCH-DICHTUNG	JUNTA AISLANTE
21	**3005796**	FLANGIA	FLANGE	BRIDE	KESSELFLANSCH	BRIDA
22	**3002918**	GRUPPO ELETTRODI	ELECTRODE ASSEMBLY	GROUPE ELECTRODES	ELEKTRODENBLOCK	ELECTRODOS
23	**3006552**	FASCETTA	ELECTRODE BRACKET	SUPPORT ELECTRODES	ELECTRODEN HALTERUNG	SOPORTE ELECTRODOS
24	**3009068**	RACCORDO	CONNECTOR	MAMELON	ANSCHLUßNIPPEL	RACORD
25	**3005720**	TUBO FLESSIBILE	FLEXIBLE OIL LINE	FLEXIBLE	ÖLSCHLAUCH	TUBO FLEXIBLE
26	**3007815**	TUBO	TUBE	TUYAU	DRUCKROHR	TUBO
27	**3006911**	MARTINETTO	HYDRAULIC JACK	VERIN AIR	LUFTKLAPPE DRUCKKOLBEN	HIDRÁULICO DE AIRE
28	**3000879**	SERRANDA ARIA	AIR DAMPER	VOLET D'AIR	LUFTKLAPPE	REGISTRO DEL AIRE
29	**3007205**	SERRANDA ARIA	AIR DAMPER	VOLET D'AIR	LUFTKLAPPE	REGISTRO DEL AIRE
30	**3005788**	GIRANTE	FAN	TURBINE	GEBLÄSERAD	TURBINA
31	**3006386**	PRESA A 7 POLI	7 POLE SOCKET	PRISE 7 POLES	7 - POLIGE STECKDOSE	CONEC. HEMBRA DE 7 CONTACTOS
32	**3005798**	CONDENSATORE 4 µF	CAPACITOR 4 µF	CONDENSATEUR 4 µF	KONDENSATOR 4 µF	CONDENSADOR 4 µF
33	**3008451**	MOTORE	MOTOR	MOTEUR	MOTOR	MOTOR